THOMSON ANT2218

DVB-T2 Outdoor Antenna

Technical data/Caractéristiques techniques/Technische Daten/Datos técnicos/Dati tecnici/Dados Técnicos/
Технические характеристики/Dane techniczne/Műszaki adatok:

Frequency/ Fréquence/ Frequenz/ Frecuencia/ Frequenza/ Frequência/ Частота/ Częstotliwość/ Frekvencia	Channel/ Canal/ Kanal/ Canal/ Canale/ Canal/ Канал/ Kanał/ Csatorna	Impedance/ Impédance/ Impedanz/ Impedancia/ Impedenza/ Impedância/ Сопротивление/ Impedancja/ Impedancia	No. of elements/ Eléments/ Elemente/ Elementos/ Elementi/ Elementos/ Элементы/ Elementy/ Elemek	Gain/ Gain/ Gewinn/ Ganancia/ Guadagno/ Ganho/ Усиление/ Zysk/ Nyereség	Front-back ratio/ Rapport avant/arrière/ Vor-/Rückverhältnis/ Relación avance/retroceso/ Rapporto fronte/retro/ Relação frente/trás/ Ослабление обратного направления/ Stosunek przód/ tył/ Előre-/Hátra-viszony	Beam width/ Angle d'ouverture/ Öffnungswinkel/ Ángulo de apertura/ Angolo di apertura/ Ângulo de abertura/ Угол раствора диаграммы направленности/ Kąt promieniowania anteny/ Nyílásszög	Length/ Longueur/ Länge/ Longitud/ Lunghezza/ Comprimento/ Длина/ Długość/ Hossza
470~862 MHz	21-69	75 Ω	43	max. 15 dB	28 dB	H 32°/V 35°	1045 mm

Antenna connection/Montage de l'antenne/Montage der Antenne/Montaje de la antena/Montaggio dell'antenna/
Montagem da antena/Монтаж антенны/Montaż anteny/Az antenna szerelése:

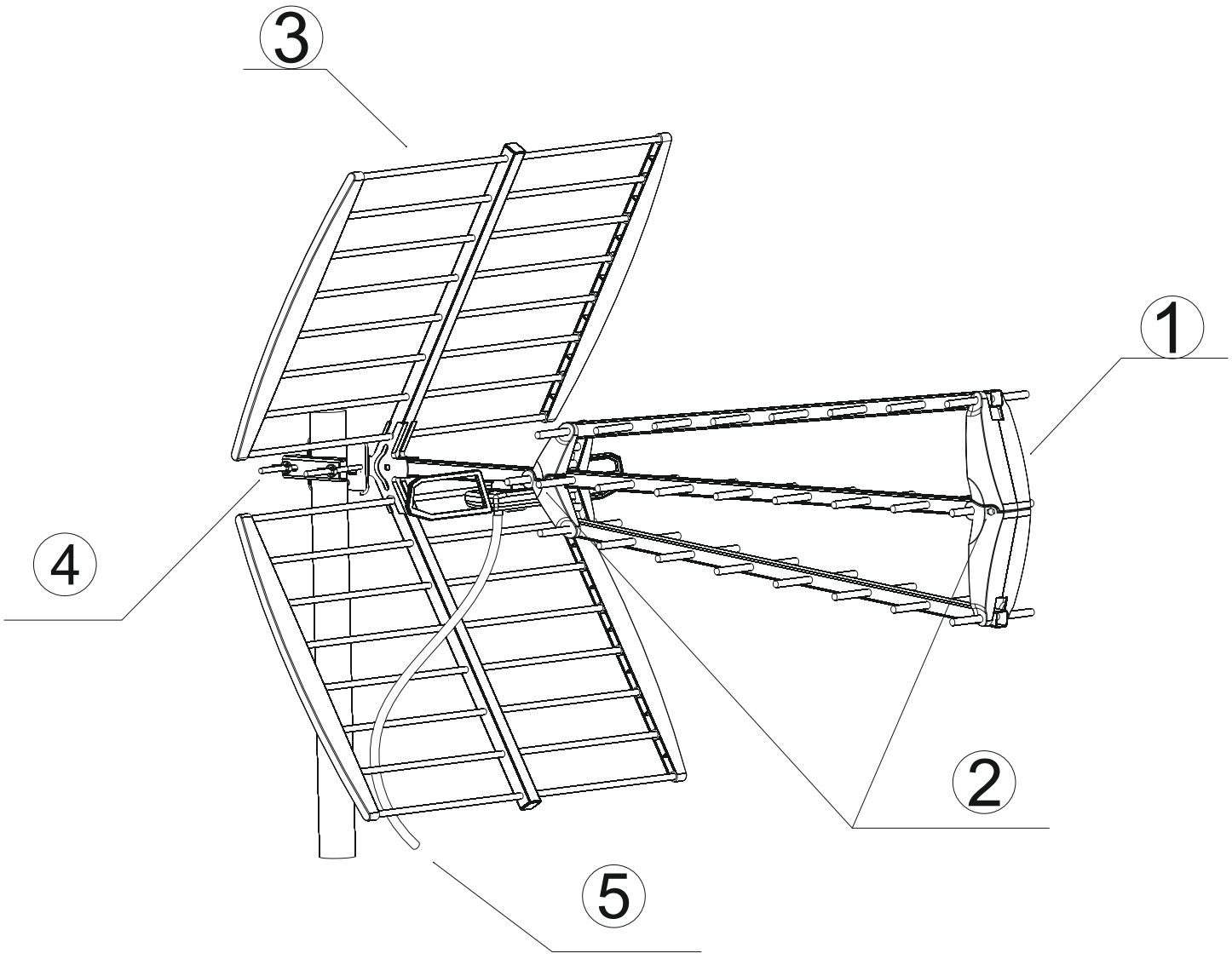

00132178/07.19

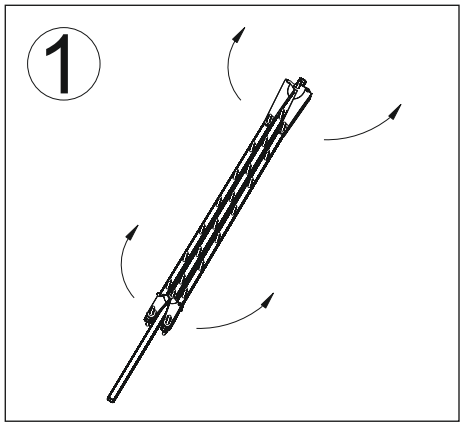

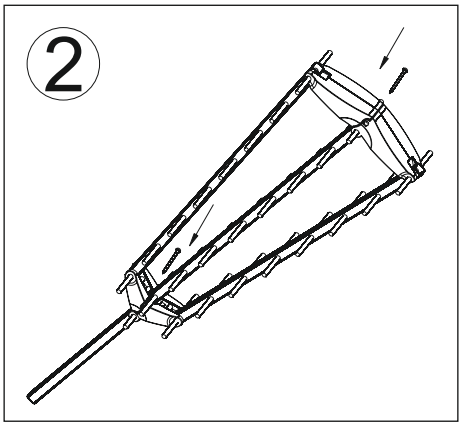

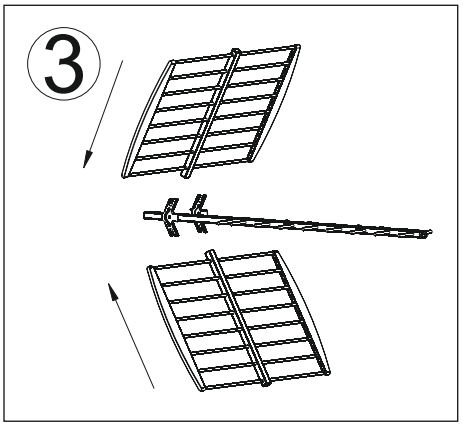

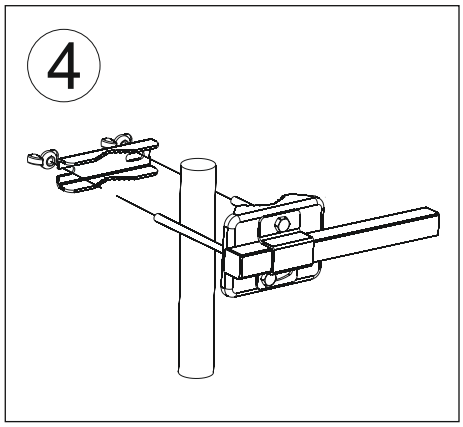

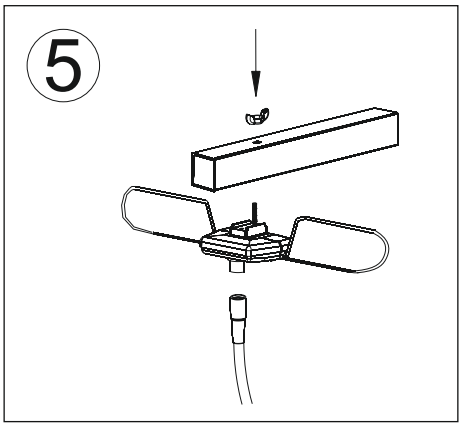

ANT2218
00132178

Thomson is a trademark of Technicolor (S.A.) or its affiliates used under license by HAMA GmbH & Co KG in 86652 Monheim / Germany

CE

www.thomson-av-accessories.eu